Stéphane Davidts

RICHELIEU 35

RICHELIEU 35 en laiton satiné

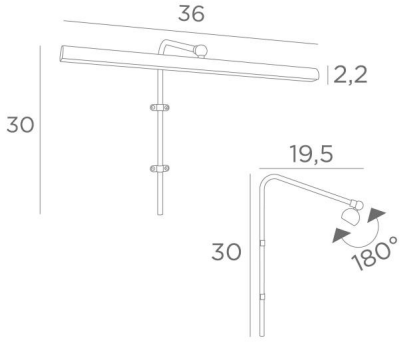

RICHELIEU 35 est un éclairage de tableau de 36cm de long
Cet élégant appareil réunit toutes les qualités pour mettre votre tableau en valeur : finesse, discrétion, maniabilité et efficacité. Il est le résultat d'une longue série de tests et d'améliorations, il est certainement ce qu'il y a de plus fiable et de meilleur sur le marché
Le réflecteur est équipé d'un strip LED de lumière chaude, puissante et généreuse, régulière et continue sur toute la longueur de l'appareil
Cet appareil est fabriqué en laiton massif par des artisans expérimentés et les finitions proposées sont plus que remarquables. Cet éclairage de tableau vous est proposé en deux autres longueurs
Le même modèle appelé VERSAILLES 35 vous est proposé avec un boîtier apparent qui se fixe au-dessus du tableau

DIMENSIONS HORS-TOUT

H30cm L36cm |→19,5cm

DONNÉES TECHNIQUES

Strip LED intégré dans le réflecteur :
consommation 4,9W luminosité 410lm température de couleur 2700°K
Convertisseur : 24-230V 12W 0,5A
Le convertisseur est livré séparément et doit être placé à l'arrière du tableau
Eclairage de tableau non dimmable
Le réflecteur est orientable sur 180°
Dimensions du réflecteur : L36cm Ø2,2cm H1,7cm
Le tube est à fixer sur le mur ou sur le tableau
Deux attaches prévues pour la fixation du tube

FINITIONS DES MÉTAUX DISPONIBLES ET CODES

25 - Laiton satiné - 1903 025

29 - Bronze griffé - 1903 029

33 - Nickel satiné - 1903 033