Stéphane Davidts

SOKARIS -SW cyl15

SOKARIS -SW en bronze griffé avec abat-jour en Palmier Polka (matière de catégorie 5)

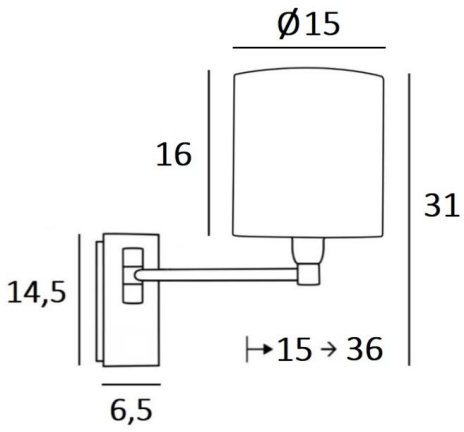

Applique murale avec un simple bras mobile et abat-jour rond cylindrique
Avec son bras, qui permet de rapprocher la lumière tamisée de l'abat-jour, **SOKARIS** est sans contestation une applique fonctionnelle à installer dans une chambre de chaque côté d'un lit
Pour son abat-jour cylindrique, qui créera une ambiance chaleureuse et une belle luminosité, nous vous proposons de choisir entre de très nombreuses matières et couleurs. Cela vous permettra de mieux intégrer cette élégante et robuste applique dans votre décoration
Ce modèle existe avec un interrupteur poussoir, voir SOKARIS +SW cyl

DIMENSIONS HORS-TOUT

H31cm L15cm |→15-36cm

BASE

Plaque : 6,5 x 14,5cm
Boîtier : 4,5 x 12,5 x 2cm

DONNÉES TECHNIQUES

Une douille E14 avec bague
Un simple bras mobile sur 180°
Applique dimmable
Sans interrupteur
Une patère pour fixer le boîtier au mur (plan en PDF)

FINITIONS DES MÉTAUX DISPONIBLES ET CODES

28 - Bronze léger - 1163 028

29 - Bronze griffé - 1163 029

ABAT-JOUR : DIMENSIONS & CODE

Ø15 - 15 - 16cm

Code: 1203 + code tissu
Nous proposons plus de 150 matériaux/couleurs pour les abat-jour.