Stéphane Davidts

MAMMISI -SW

MAMMISI -SW en bronze griffé avec abat-jour en Jacinthe Naturelle
(matière de catégorie 5)

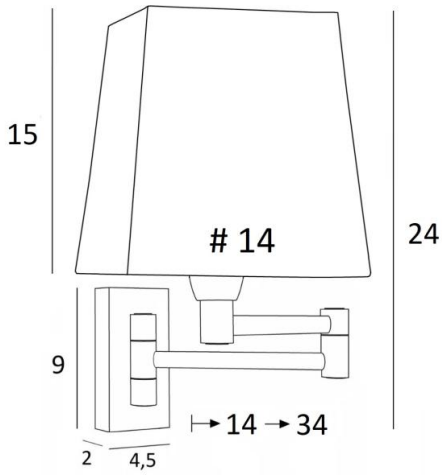

Cette applique murale, classique et très décorative se place aisément dans tous les intérieurs
Pratique avec son double bras articulé. Petite et discrète elle se place sur les montants d'une bibliothèque ou comme petite applique de lit
Avec son abat-jour carré, **MAMMISI** est souvent adoptée comme liseuse et avec le grand choix de matières et de couleurs, que nous vous proposons, vous n'aurez aucune peine à trouver l'abat-jour qui embellira votre applique et votre intérieur
Ce modèle existe avec un interrupteur à bascule, voir MAMMISI +SW #

DIMENSIONS HORS-TOUT

H24cm L14cm |→14-34cm

BASE : 4,5 x 9 x 2cm

DONNÉES TECHNIQUES

Une douille E14 avec bague
Double bras articulé
Applique dimmable
Une patère pour fixer le boîtier au mur (plan en PDF)

FINITIONS DES MÉTAUX DISPONIBLES ET CODES

20 - Laiton poli - 1130 020

28 - Bronze léger - 1130 028

29 - Bronze griffé - 1130 029

31 - Chrome poli - 1130 031

32 - Chrome satiné - 1130 032

ABAT-JOUR : DIMENSIONS & CODE

#11 - 14 - 15cm

Code: 1303 + code tissu
Nous proposons plus de 150 matériaux/couleurs pour les abat-jour.