Stéphane Davidts

MAMMISI -SW o

MAMMISI -SW en bronze griffé avec abat-jour en Wilg Wengé (tissu de catégorie 3)

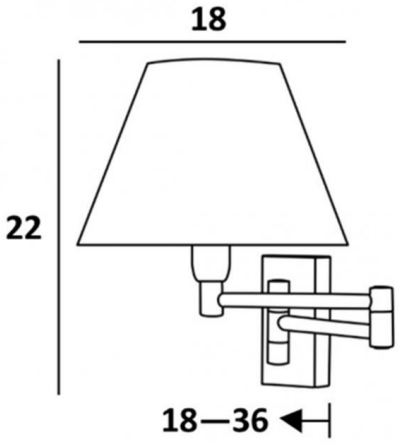

Cette applique murale, classique et très décorative se place aisément dans tous les intérieurs
Pratique avec son double bras articulé. Petite et discrète elle se place sur les montants d'une bibliothèque ou comme petite applique de lit
Avec son abat-jour rond conique, **MAMMISI** est souvent adoptée comme liseuse. Pour cet abat-jour, qui tamisera la luminosité de l'ampoule tout en créant une belle ambiance chaleureuse, nous vous proposons un grand choix de coloris et de matières
Ce modèle existe avec un interrupteur à bascule, voir MAMMISI +SW o

DIMENSIONS HORS-TOUT

H22cm L18cm |→18-36cm

BASE : 4,5 x 9 x 2cm

DONNÉES TECHNIQUES

Une douille E14 avec bague
Double bras articulé
Applique dimmable
Une patère pour fixer le boîtier au mur (plan en PDF)

FINITIONS DES MÉTAUX DISPONIBLES ET CODES

20 - Laiton poli - 1130 020

28 - Bronze léger - 1130 028

29 - Bronze griffé - 1130 029

31 - Chrome poli - 1130 031

32 - Chrome satiné - 1130 032

ABAT-JOUR : DIMENSIONS & CODE

Ø9 - 18 - 13cm

Code: 1130 + code tissu
Nous proposons plus de 150 matériaux/couleurs pour les abat-jour.