Stéphane Davidts

SECHAT

SECHAT en bronze griffé sans abat-jour

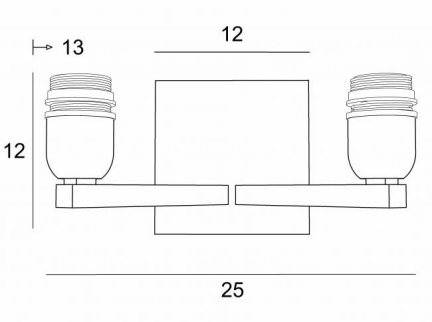

SECHAT est le résultat d'un assemblage original et réussi de deux grandes appliques **RAMOSE**
Luminaire classique que nous avons revisité en y apportant une touche contemporaine avec un design épuré et intemporel
Très décorative et très lumineuse grâce à son double éclairage
SECHAT est présentée avec des abat-jour aux formes différentes. Un grand choix de tissus, matières et couleurs permet de personnaliser cette applique pour mieux l'intégrer dans une décoration
Fabriquée entièrement en laiton, avec beaucoup de soins, elle se décline dans de remarquables finitions

DIMENSIONS HORS-TOUT

H12cm L25cm |→13cm

BASE

Plaque : #12cm
Boîtier : #10 x 2cm

DONNÉES TECHNIQUES

Deux douilles E27 avec bague
Applique dimmable
Une patère pour fixer le boîtier au mur (plan en PDF)

FINITIONS DES MÉTAUX DISPONIBLES ET CODES

28 - Bronze léger - 1158 028

29 - Bronze griffé - 1158 029

32 - Chrome satiné - 1158 032