Stéphane Davidts

UP 138

UP 138 en blanc structuré

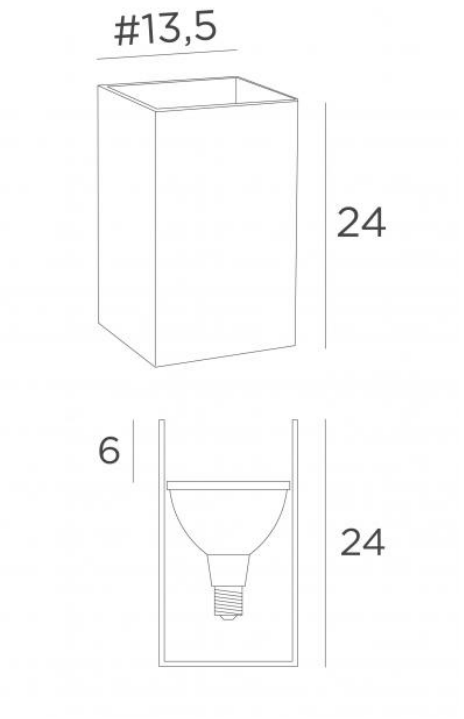

Uplight, éclairage indirect vers le haut, de forme carrée, à poser sur le sol

UP 138 est une lampe qui apporte aisément de la lumière dans les coins sombres de votre intérieur ainsi qu'une touche de lumière lorsque tous les éclairages sont éteints

Il est équipé d'un interrupteur commandé au pied

Il est prévu pour une ampoule PAR38 (LED) qui a la particularité, outre son flux lumineux impressionnant, d'être conçue pour être non-éblouissante

DIMENSIONS HORS-TOUT

#13,5cm H24cm

DONNÉES TECHNIQUES

Une douille E27 métallique
Utilisation prévue pour une ampoule PAR 38
Un cordon électrique : interrupteur au pied à 25cm du socle ensuite fiche à 150cm (standard)
Un variateur au pied sur le cordon électrique (option)

FINITIONS DES MÉTAUX DISPONIBLES ET CODES

01 - Blanc structuré - 6082 001

02 - Noir structuré - 6082 002