Stéphane Davidts

HEHOU

HEHOU en bronze griffé

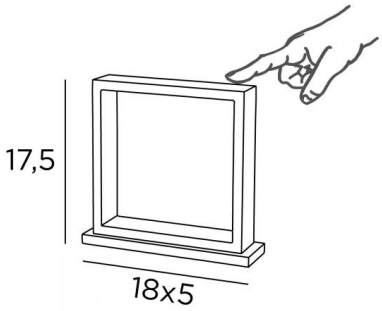

Surprenante lampe à poser sur une table de chevet ou un meuble
En la touchant du bout des doigts, **HEHOU** s'allume ou s'éteint, et entre ces deux fonctions elle a trois niveaux différents de luminosité
Equipée d'une ampoule LED et d'un convertisseur à la fiche qui dirige toutes les opérations

Il suffit de la toucher !

DIMENSIONS HORS-TOUT

H17,5cm L18 x 5cm

BASE

Base en laiton massif : 18 x 5 x 1cm

DONNÉES TECHNIQUES

Power LED intégré dans le haut du luminaire :
consommation 3W luminosité 400lm température de couleur 2700°K
Convertisseur à la fiche : 24-240V 350mA
Au toucher : on-off et trois différentes intensités
Un cordon électrique de 150cm

FINITIONS DES MÉTAUX DISPONIBLES ET CODES

29 - Bronze griffé - 2840 029

LED INTEGRATED | 2700°K | PLUG DRIVER | II | iP 20 | KILO 2.47