Stéphane Davidts

METELIS 155

METELIS 155 en bronze griffé avec abat-jour en Gabala Platinium (tissu de catégorie 3)

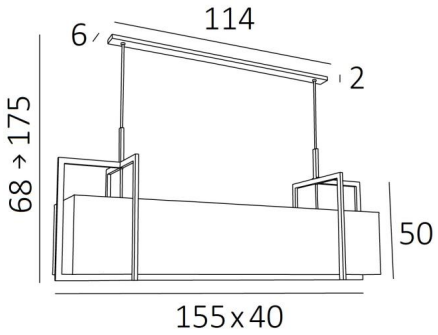

Magnifique suspension rectangulaire toute en longueur. **METELIS 155** est un grand abat-jour entièrement entouré par des structures en laiton, ce qui est du plus bel effet
Pour mieux intégrer ce superbe luminaire dans votre intérieur, vous avez à disposition un grand choix de tissus, matières et couleurs pour la confection d'un chaleureux abat-jour
Au centre de l'abat-jour une belle série d'ampoules éclaireront judicieusement votre table rectangulaire. N'hésitez pas à installer un variateur pour profiter de ce luminaire à toute heure
Cette suspension contemporaine est réglable en hauteur et existe dans un modèle plus petit

DIMENSIONS HORS-TOUT

H68→175cm L155 x 40cm

BASE

114 x 6 x 2cm

DONNÉES TECHNIQUES

Six douilles E27 métalliques
Distance entre les douilles : 25cm
Distance entre les tubes : 102cm
Suspension réglable en hauteur lors du montage
Sur demande, il est possible d'obtenir des tubes plus longs
Suspension dimmable
Une patère pour fixer la base au plafond (plan en PDF)

FINITIONS DES MÉTAUX DISPONIBLES ET CODES

29 - Bronze griffé - 4440 029

ABAT-JOUR : DIMENSIONS & CODE

150x35 - 150x35 - 30cm

Code: 4440 + code tissu
Nous proposons plus de 150 matériaux/couleurs pour les abat-jour.

HEIGHT ADJUSTABLE E27 DIM F I iP 20 CE KILO 9.99