Stéphane Davidts

MAJORIS 2

MAJORIS 2 en blanc structuré

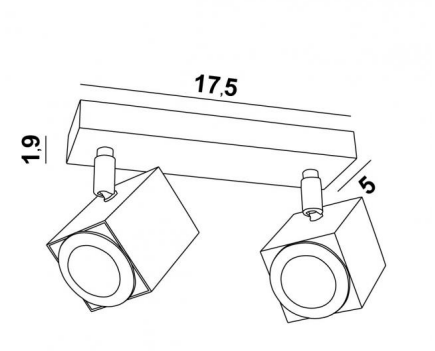

MAJORIS 2 est un plafonnier de deux spots répartis sur une courte base rectangulaire
Ce plafonnier est discret, facile à installer et incontournable pour ajouter plus de luminosité à votre intérieur. Pour augmenter son efficacité, il existe sur le marché des ampoules GU10 de très grande puissance et dimmables
L'originalité du spot **MAJORIS** est sa forme carrée qui lui donne une allure très contemporaine, un design très actuel. Ce merveilleux spot est proposé dans une belle gamme de six modèles avec de un à cinq spots répartis sur des bases carrées ou rectangulaires
Fabriqué traditionnellement à la main par des artisans experts dans le travail du laiton, ce luminaire est proposé dans de nombreuses finitions, toutes remarquables

DIMENSIONS HORS-TOUT

L17,5 x 5cm H10,5→12,5cm

BASE

17,5 x 5 x 1,9cm

DONNÉES TECHNIQUES

Deux spots montés sur rotules 360°
Dimensions des spots : #5cm L6,9cm
Deux douilles GU10
Pas de convertisseur, ce plafonnier fonctionne directement sur le 230V
Plafonnier dimmable
Une patère pour fixer la base au plafond (plan en PDF)

FINITIONS DES MÉTAUX DISPONIBLES ET CODES

01 - Blanc structuré - 5152 001

29 - Bronze griffé - 5152 029

32 - Chrome satiné - 5152 032

360° GU10 DIM F 0,5 m I KILO 0.72

LIGHTING COLLECTION