Stéphane Davidts

NOUBET #

NOUBET en bronze griffé avec abat-jour en Palmier Losanges (matière de catégorie 5)

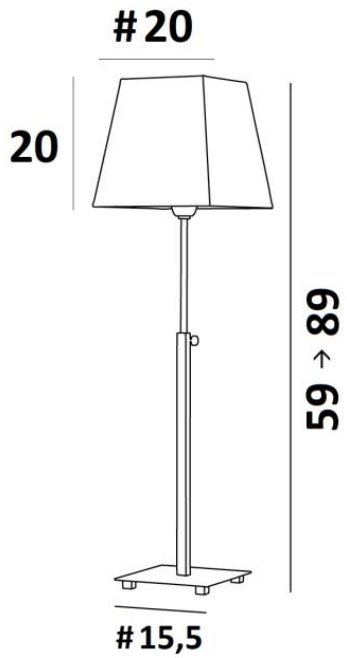

NOUBET est une lampe à poser réglable en hauteur avec un abat-jour carré

Avec son design épuré et intemporel qui lui confère sa belle allure contemporaine, elle sera parfaite pour illuminer votre intérieur avec plus de luminosité mais toujours avec élégance et sobriété

L'abat-jour apportera de la couleur et un côté chaleureux, il sublimera votre déco

DIMENSIONS HORS-TOUT

H59→89cm #20cm

BASE

Socle carré en laiton massif : 15,5 x 1,5cm

DONNÉES TECHNIQUES

Une douille E27 avec bague
Lampe de table réglable en hauteur
Un cordon électrique : interrupteur à 25cm du socle ensuite fiche à 150cm

FINITIONS DES MÉTAUX DISPONIBLES ET CODES

29 - Bronze griffé - 2362 029

ABAT-JOUR : DIMENSIONS & CODE

#14 - 20 - 20cm

Code: 1308 + code tissu
Nous proposons plus de 150 matériaux/couleurs pour les abat-jour.

HEIGHT ADJUSTABLE · E27 · SWITCH ON CABLE · II · iP 20 · CE · KILO 1.18