Stéphane Davidts

BASTET

BASTET en bronze griffé avec abat-jour en Seta Anthracite (tissu de catégorie 3)

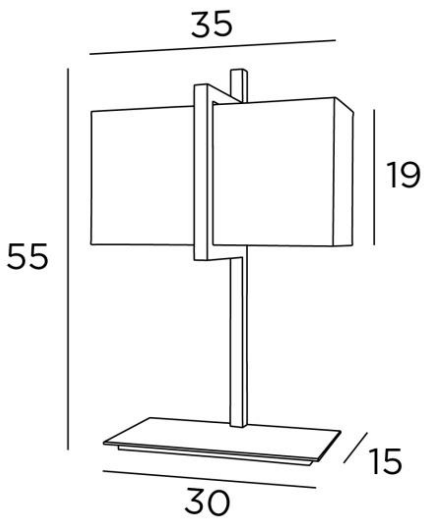

Lampe de table avec abat-jour rectangulaire

BASTET est une étonnante lampe à poser, de par sa conception et sa réalisation, avec l'abat-jour qui traverse une imposante arche rectangulaire

Elégance, équilibre et originalité sont les atouts de ce luxueux luminaire. Il est prévu dans des finitions remarquables de qualité

L'abat-jour apportera de la couleur, une belle luminosité et un côté chaleureux qui sublimeront votre intérieur

Cette lampe à poser est déclinée en applique, voir IKHEM

DIMENSIONS HORS-TOUT

H55cm L35 x 16cm

BASE

Socle tout en laiton massif : 30 x 15 x 1,5cm

DONNÉES TECHNIQUES

Une douille E27 avec bague

Un cordon électrique : interrupteur à 25cm du socle ensuite fiche à 150cm

FINITIONS DES MÉTAUX DISPONIBLES ET CODES

28 - Bronze léger - 2420 028

29 - Bronze griffé - 2420 029

ABAT-JOUR : DIMENSIONS & CODE

35x12 - 35x12 - 19cm

Code: 2420 + code tissu

Nous proposons plus de 150 matériaux/couleurs pour les abat-jour.

E27 SWITCH ON CABLE II iP 20 KILO 5.07