Stéphane Davidts

GAMMA 1

GAMMA 1 en bronze griffé

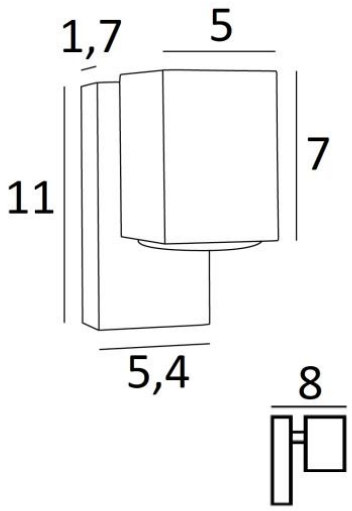

Petite applique murale avec spot carré, dans un superbe design contemporain. Elle apporte une belle ambiance lumineuse sur votre mur
Ce luminaire fonctionne sans transformateur et est dimmable au moyen d'un variateur externe
Existe également avec spots en deux directions, voir GAMMA 2

DIMENSIONS HORS-TOUT

H11cm L5,4cm |→8cm

BASE

5,4 x 11 x 1,7cm

DONNÉES TECHNIQUES

Une douille GU10
Pas de transformateur
Applique dimmable
Une patère pour fixer le boîtier au mur (plan en PDF)

FINITIONS DES MÉTAUX DISPONIBLES ET CODES

29 - Bronze griffé - 1640 029