Stéphane Davidts

TABELLA

TABELLA in leicht Bronze mit Lampenschirm in Jacinthe Naturelle
(Material aus Kategorie 5)

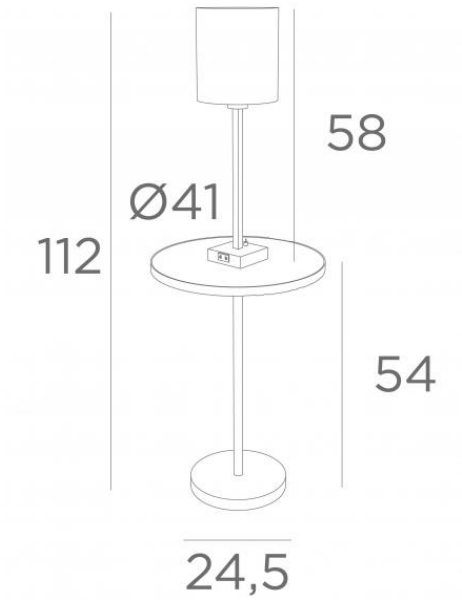

Außergewöhnlich! Ein Tisch, der Handys auflädt

Diese kleine Stehlampe, die neben einem Sofa aufgestellt wird, verfügt über eine Steckdose in Reichweite, um Ihr Smartphone sicher aufzuladen

TABELLA besteht aus einem runden Tischchen aus dekorativem Holz, einer Tischlampe mit Schirm, die an dem Tischchen befestigt ist. Auf der Rückseite des Sockels der Tischlampe befindet sich die Steckdose, die alle Arten von Handys auflädt

Für die Anfertigung des Lampenschirms sind sehr viele Formen, Materialien und Farben vorgesehen. Dadurch können Sie diese tolle Tischlampe ganz einfach in Ihr Wohnzimmer integrieren

GESAMTABMESSUNGEN

H112cm Ø41cm

BASES : #10 x 2,8cm & Ø24,5 x 2,5cm

TECHNISCHE DATEN

Ein Ø41cm großes Tischplatte aus dekorativem Holz
Der Rand der Tischplatte ist mit einem massiven Messingring afgedeckt
Eine E27 Fassung mit Ring und ein Schalter am Sockel für die Tischleuchte
Eine Steckdose an der Seite des Sockels zum Aufladen aller Arten von Handys
Ein allgemeiner Fußschalter am Elektrokabel

VERFÜGBARE METALL-OBERFLÄCHEN UND CODES

28 - Leicht Bronze - 3626 028

29 - Gebürstet Bronze - 3626 029

LAMPENSCHIRM : AFMESSUNGEN & CODE

Ø18 - 18 - 20cm

Code: 1206 + stoffcode
Wir schlagen vor mehr als 150 Stoffe/Farben für Lampenschirme.

E27 FOOT SWITCH iP 20 KILO 7.95