Stéphane Davidts

OSLO 6

OSLO 6 in Schwarz strukturiert

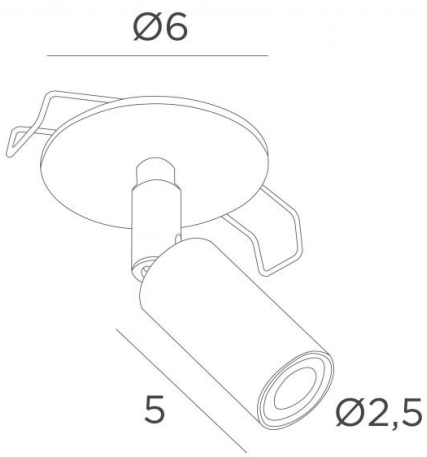

Dieser kleine Spot ist sehr dekorativ, er verkleidet Ihre Decke mit Eleganz und Harmonie. Er verleiht Ihrem Zuhause eine aktuellere Atmosphäre und behält dabei die gleiche Helligkeit bei
OSLO besteht aus einem Aufbauspot, der auf einem Kugelgelenk und einer runden Platte montiert ist. Auf der Rückseite der Platte befinden sich zwei Clips, mit denen der Spot in der Zwischendecke verankert werden kann. Auf Anfrage : eine runde Platte von 8cm oder mehr
Er ist mit einer starken LED mit konzentriertem Strahl und warmer Farbe ausgestattet. Dieser qualitativ hochwertige Spot wird durch eine Auswahl an Ausführungen bereichert, die alle bemerkenswert sind

GESAMTABMESSUNGEN

H8,5cm

BASE : Ø6 x 0,3cm

TECHNISCHE DATEN

Sichtbare runde Platte (Ø6cm) mit zwei Clips zur Befestigung
Integriert LED 1W 250lm 2700°K
CRI 95 SDCM 3 Abstrahlwinkel 30°
Konverter geliefert : 230V 700mA nicht dimmbar
Ein Spot montiert auf ein 360° Kugelgelenk
Abmessungen Spot : Ø2,5cm L5cm

PLATZIERUNG

Abmessung des Ausschnitts : Ø5cm
Einbautiefe : 4,5cm
Dicke der Montagefläche : 1mm
Richten Sie die Clips auf und führen Sie sie in das Loch in der Decke ein

VERFÜGBARE METALL-OBERFLÄCHEN UND CODES

01 - Weiss strukturiert - 5936 001

02 - Schwarz strukturiert - 5936 002

25 - Gebürstet Messing - 5936 025

28 - Leicht Bronze - 5936 028

29 - Gebürstet Bronze - 5936 029