Stéphane Davidts

MANHATTAN 6

MANHATTAN 6 in gebürstet Messing

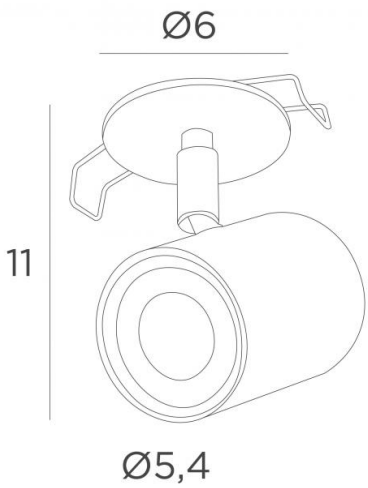

Dieser kleine Spot ist sehr dekorativ, er verkleidet Ihre Decke mit Eleganz und Harmonie. Er verleiht Ihrem Zuhause eine aktuellere Atmosphäre und behält dabei die gleiche Helligkeit bei. In der Tat kann **MANHATTAN** Ihre herkömmlichen Einbauspots leicht ersetzen und in bestehende Ausschnitte eingesetzt werden. Er besteht aus einem Aufbauspot, der auf einem Kugelgelenk und einer runden Platte montiert ist. Auf der Rückseite der Platte befinden sich zwei Clips, mit denen der Spot in der Zwischendecke verankert werden kann. Auf Anfrage ist es möglich, eine runde Platte von 8cm oder mehr zu erhalten. Er ist für eine GU10-Glühbirne vorgesehen und auf dem Markt gibt es viele Glühbirnen mit großer Leistung Dieser kleine, qualitativ hochwertige Spot wird durch eine große Auswahl an Ausführungen bereichert, die alle bemerkenswert sind

GESAMTABMESSUNGEN

H11cm

BASE : Ø6 x 0,3cm

TECHNISCHE DATEN

Sichtbare runde Platte (Ø6cm) mit zwei Clips zur Befestigung
Eine GU10 Fassung
Dieser Spot ist dimmbar, funktioniert direkt mit 230V, ohne Konverter
Ein Spot montiert auf ein 360° Kugelgelenk
Abmessungen Spot : Ø5,4cm L7,2cm

PLATZIERUNG

Abmessung des Ausschnitts : Ø5cm
Einbautiefe : 4,5cm
Dicke der Montagefläche : 1mm
Richten Sie die Clips auf und führen Sie sie in das Loch in der Decke ein

VERFÜGBARE METALL-OBERFLÄCHEN UND CODES

01 - Weiss strukturiert - 5966 001

02 - Schwarz strukturiert - 5966 002

25 - Gebürstet Messing - 5966 025

28 - Leicht Bronze - 5966 028

29 - Gebürstet Bronze - 5966 029