Stéphane Davidts

MENNA 2

MENNA 2 in leicht Bronze ohne Lampenschirm

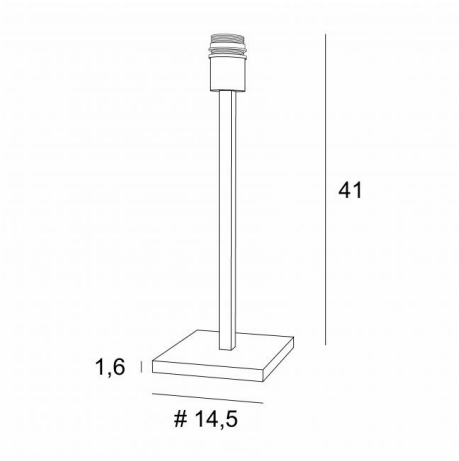

MENNA 2 ist eine schöne Tischleuchte ist dank ihres klaren, schlichten und zeitlosen Designs sehr trendy
Sie kann leicht überall platziert werden, zumal sie in drei Größen und mit unterschiedlich geformten Lampenschirmen erhältlich ist
Bei dieser Lampe geht es um viel mehr als nur um Licht, es geht darum, Farbe und Helligkeit in Ihr Zuhause zu bringen. Wählen Sie sorgfältig aus unserem breiten Angebot an Stoffen für Ihren Lampenschirm
Diese Tischleuchte gibt es in zwei anderen Modellen

GESAMTABMESSUNGEN

H41cm #14,5cm

BASIS

#14,5 x 1,6cm

TECHNISCHE DATEN

Eine E27 Fassung mit Ring
Schalter am Kabel

VERFÜGBARE METALL-OBERFLÄCHEN UND CODES

28 - Leicht Bronze - 2256 028

29 - Gebürstet Bronze - 2256 029

32 - Gebürstet Chrom - 2256 032

E27 SWITCH ON CABLE iP 20 KILO 1.03