Stéphane Davidts

# MENNA 1 #

MENNA 1 in leicht Bronze mit Lampenschirm in Parma Merisier (Stoffe aus Kategorie 4)

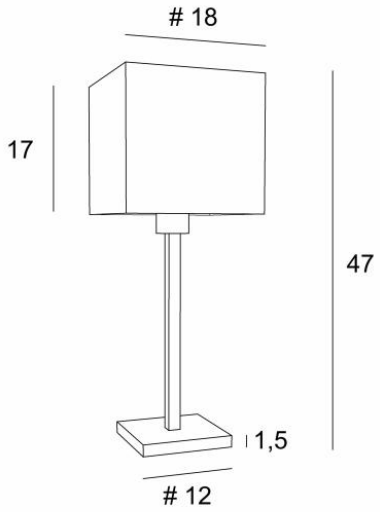


**MENNA 1 #** ist eine Tischlampe mit einem quadratischen Lampenschirm
Sie ist eine schöne Tischleuchte ist dank ihres klaren, schlichten und zeitlosen Designs sehr trendy
Sie kann leicht überall platziert werden, zumal sie in drei Größen und mit unterschiedlich geformten Lampenschirmen erhältlich ist
Bei **MENNA 1 #** geht es um viel mehr als nur um Licht, es geht darum, Farbe und Helligkeit in Ihr Zuhause zu bringen. Wählen Sie sorgfältig aus unserem breiten Angebot an Stoffen für Ihren Lampenschirm. Diese Tischleuchte gibt es in zwei größeren Modellen

**GESAMTABMESSUNGEN**

H47cm #18cm

**BASIS**

Basis aus massivem Messing : #12 x 1,5cm

**TECHNISCHE DATEN**

Eine E27 Fassung mit Ring
Schalter am Kabel

**VERFÜGBARE METALL-OBERFLÄCHEN UND CODES**

28 - Leicht Bronze - 2255 028

29 - Gebürstet Bronze - 2255 029

32 - Gebürstet Chrom - 2255 032

**LAMPENSCHIRM : AFMESSUNGEN & CODE**

#18 - 18 - 17cm

Code: 2261 + stoffcode
Wir schlagen vor mehr als 150 Stoffe/Farben für Lampenschirme.

E27 SWITCH ON CABLE II iP 20 CE KILO 2.06