Stéphane Davidts

ANOUKIS 2 cyl

ANOUKIS 2 in gebürstet Bronze mit Lampenschirm in Coton tourterelle
(Stoffe Kategorie 1)

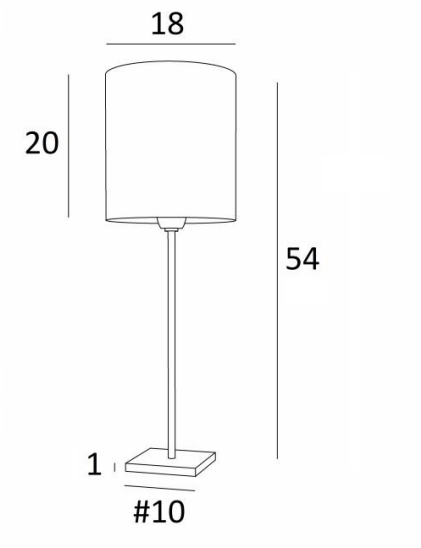

ANOUKIS 2 cyl ist eine Tischlampe mit einem runden zylindrischen Lampenschirm
Einzigartig und originell, ist sie mit ihrem minimalistischen und schlichten Design immer aktuell
ANOUKIS 2 cyl ist ein schönes Lichtambiente auf einem Möbelstück oder einem Nachttisch, sehr diskret und einfach, um eine Dekoration zu vervollständigen, vor allem, da sie mit verschieden geformten Lampenschirmen angeboten wird
Mit der großen Auswahl an Materialien und Farben, die wir anbieten, werden Sie keine Probleme haben, den Lampenschirm zu wählen, der Ihre Lampe und Ihre Dekoration verschönern wird
ANOUKIS 2 cyl ist in zwei anderen Größen erhältlich

GESAMTABMESSUNGEN

H54cm Ø18cm

BASIS

Basis aus massivem Messing : #10 x 1cm

TECHNISCHE DATEN

Eine E27 Fassung mit Ring
Schalter am Kabel

VERFÜGBARE METALL-OBERFLÄCHEN UND CODES

29 - Gebürstet Bronze - 2106 029

32 - Gebürstet Chrom - 2106 032

LAMPENSCHIRM : AFMESSUNGEN & CODE

Ø18 - 18 - 20cm

Code: 1206 + stoffcode
Wir schlagen vor mehr als 150 Stoffe/Farben für Lampenschirme.

E27 SWITCH ON CABLE II iP 20 KILO 1.02

LIGHTING COLLECTION