Stéphane Davidts

KARY

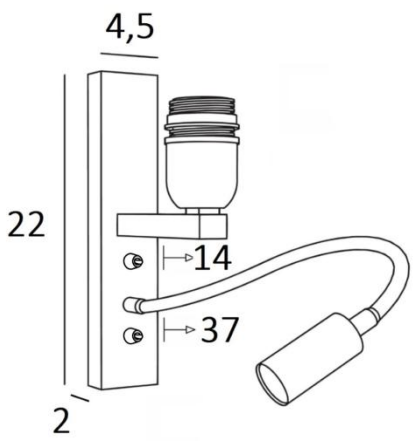

KARY in gebürstet Bronze ohne Lampenschirm

KARY ist eine Wandleuchte mit Lampenschirm und Leseleuchte, die in der Nähe des Bettes angebracht werden kann
Der Arm hat eine E27-Fassung mit einem Ring zur Befestigung eines Lampenschirms
Die Leseleuchte besteht aus einem flexibel mit einem LED-Spot, mit warmem, konzentriertem Licht
Diese Wandleuchte ist mit zwei Schaltern ausgestattet, mit denen Sie den Lampenschirm und die Leselampe separat steuern können, so dass Sie zwischen weichem Licht und Leselicht wählen können
Diese hochwertige Leuchte ist traditionell aus massivem Messing gefertigt und wird durch schöne Ausführungen akzentuiert
Für den Lampenschirm, der für eine warme Atmosphäre und schönes Licht sorgen soll, bieten wir Ihnen eine Auswahl an vielen Formen, Materialien und Farben. So können Sie diese elegante und robuste Wandleuchte in Ihre Einrichtung integrieren

GESAMTABMESSUNGEN

H22cm L4,5cm |→14cm

BASIS

4,5 x 22 x 2cm

TECHNISCHE DATEN

E27 Fassung mit Ring an einem Arm, der mit einem Hebelschalter bedient wird
Spot-LED an einem 30cm Flex, der mit einem Hebelschalter bedient wird
Der Spot ist in alle Richtungen drehbar
Abmessungen Spot: L5cm Ø2,5cm
Integrierte LED: 1W 119lm 2700°K
Konverter: 14-230V 50-60Hz 350mA
Eine Befestigungsplatte zur fixieren der Box an der Wand (PDF-Plan)

VERFÜGBARE METALL-OBERFLÄCHEN UND CODES

02 - Schwarz strukturiert - 1310 002

28 - Leicht Bronze - 1310 028

29 - Gebürstet Bronze - 1310 029

32 - Gebürstet Chrom - 1310 032