Stéphane Davidts

AHMES

AHMES in gebürstet Bronze mit Lampenschirm in Parma Réglisse (Stoffe aus Kategorie 4)

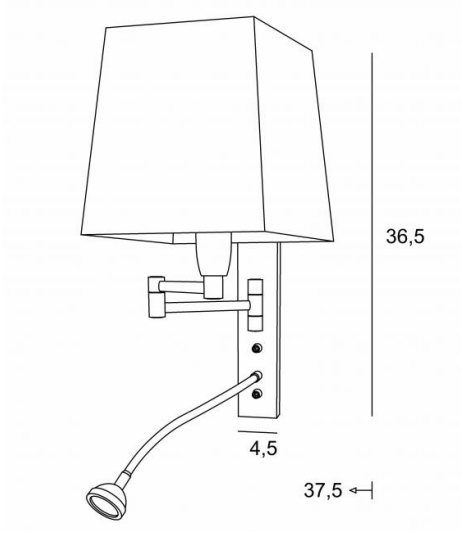

AHMES # ist eine Wandleuchte mit eckige Lampenschirm und Leseleuchte, die in der Nähe des Bettes angebracht werden kann
Der doppelte Gelenkarm hat eine E14-Fassung mit einem Ring zur Befestigung eines Lampenschirms
Die Leseleuchte besteht aus einem flexibel mit einem LED-Spot, mit warmem, konzentriertem Licht
Diese Wandleuchte ist mit zwei Schaltern ausgestattet, mit denen Sie den Lampenschirm und die Leselampe separat steuern können, so dass Sie zwischen weichem Licht und Leselicht wählen können
Für den Lampenschirm, der eine warme Atmosphäre und eine schöne Helligkeit schafft, bieten wir Ihnen eine Auswahl an vielen Formen, Materialien und Farben. So können Sie diese elegante und robuste Wandleuchte besser in Ihre Dekoration integrieren

GESAMTABMESSUNGEN

H36,5cm L16cm |→18→37,5cm

BASIS

4,5 x 22 x 2cm

TECHNISCHE DATEN

E14 Fassung mit Ring an einem doppelten Gelenkarm, der mit einem Hebelschalter bedient wird
Spot-LED an einem 30cm Flex, der mit einem Hebelschalter bedient wird
Der Spot ist in alle Richtungen drehbar
Abmessungen Spot: Ø4cm H2,4cm
Integrierte LED: 1W 119lm 2700°K
Konverter: 14-230V 50-60Hz 350mA
Druckknöpfe für Hausautomatisierungssystem (Optionen)
CE-Steckdose und/oder USB-Anschluss und/oder USB-C-Anschluss (Optionen)
Eine Befestigungsplatte zur fixieren der Box an der Wand (PDF-Plan)

VERFÜGBARE METALL-OBERFLÄCHEN UND CODES

29 - Gebürstet Bronze - 1117 029

32 - Gebürstet Chrom - 1117 032

LAMPENSCHIRM : AFMESSUNGEN & CODE

#13 - 16 - 17cm

Code: 1307 + stoffcode
Wir schlagen vor mehr als 150 Stoffe/Farben für Lampenschirme.