Stéphane Davidts

RAMOSE 1

RAMOSE 1 in gebürstet Bronze mit Lampenschirm Raphia Banane
(Material aus Kategorie 3)

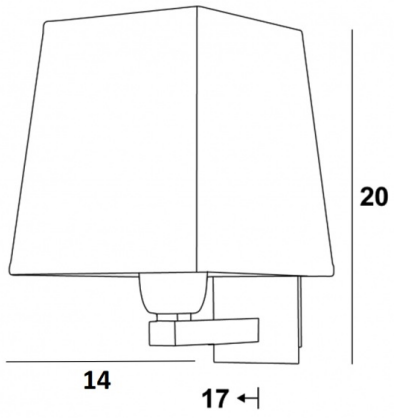

RAMOSE 1 # ist eine der vielen ikonischen Wandleuchten der **Lighting Collection**
Mit ihrem zeitlosen Design eignet sie sich perfekt, um Ihr Zuhause mit mehr Helligkeit, aber immer mit Eleganz zu verschönern
Für den eckigen Lampenschirm, der eine warme Atmosphäre schafft und für eine schöne Helligkeit sorgt, bieten wir Ihnen viele verschiedene Stoffe und Farben an, damit Sie ihn besser in Ihre Einrichtung integrieren können
Diese schöne Wandleuchte ist in bemerkenswerten Ausführungen, in zwei Größen und mit Lampenschirmen in verschiedenen Formen erhältlich

GESAMTABMESSUNGEN

H20cm L14cm |→17cm

BASIS

Platte : 6,5 x 10,5cm
Gehäuse : 4,5 x 8,5 x 2cm

TECHNISCHE DATEN

Eine E27 Fassung mit Ring
Dimmbare Wandleuchte
Eine Fixierungsplatte zur befestigen der Box an der Wand (PDF-Plan)

VERFÜGBARE METALL-OBERFLÄCHEN UND CODES

28 - Leicht Bronze - 1150 028

29 - Gebürstet Bronze - 1150 029

32 - Gebürstet Chrom - 1150 032

LAMPENSCHIRM : AFMESSUNGEN & CODE

#11 - 14 - 15cm

Code: 1302 + stoffcode
Wir schlagen vor mehr als 150 Stoffe/Farben für Lampenschirme.