Stéphane Davidts

# MAGELLAN ST

MAGELLAN ST in Schwarz strukturiert

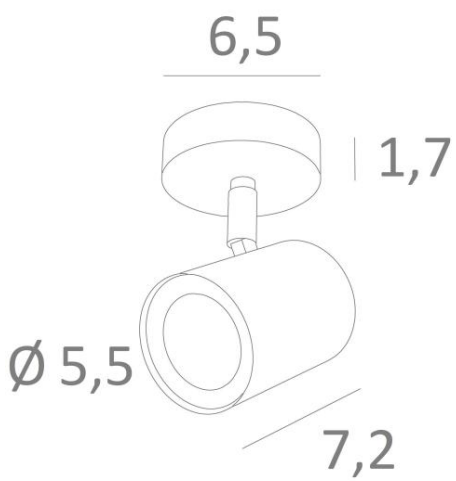


**MAGELLAN ST** ist ein Spot, der auf einer kleinen runden Basis platziert ist
Diese Deckenleuchte ist unauffällig und einfach zu installieren. Sie ist ein Muss, wenn Sie Ihrem Zuhause mehr Helligkeit verleihen möchten. Um seine Effizienz zu steigern, gibt es auf dem Markt GU10-Lampen mit sehr hoher Leistung und Dimmbarkeit
Die Originalität des Spots **MAGELLAN** liegt in seinem schlichten und sehr aktuellen Design: er ist zylindrisch und umschließt die Fassung mit der Glühbirne vollständig. Dieser Spot wird in einer attraktiven Palette von sechs Modellen angeboten, mit einem bis vier Spots, die auf runden, quadratischen oder rechteckigen Basen verteilt sind

**GESAMTABMESSUNGEN**

Ø6,5cm H9→10,5cm

**BASIS**

Ø6,5 x 1,7cm

**TECHNISCHE DATEN**

Ein Spot montiert auf ein 360° Kugelgelenk
Abmessungen Spot : Ø5,5cm L7,2cm
Eine GU10 Fassung
Kein Transformator, dieser Spot funktioniert direkt mit 230V
Dimmbare Spot
Eine Befestigungsplatte zur fixieren der Box an der Decke (PDF-Plan)

**VERFÜGBARE METALL-OBERFLÄCHEN UND CODES**

01 - Weiss strukturiert - 5146 001

02 - Schwarz strukturiert - 5146 002

28 - Leicht Bronze - 5146 028

29 - Gebürstet Bronze - 5146 029

32 - Gebürstet Chrom - 5146 032

360° GU10 DIM F 0,5 m I KILO 0.30