Stéphane Davidts

MANDOULIS FLOOR

MANDOULIS FLOOR in leicht Bronze mit Lampenschirm in Parma Merisier (Stoffe aus Kategorie 4)

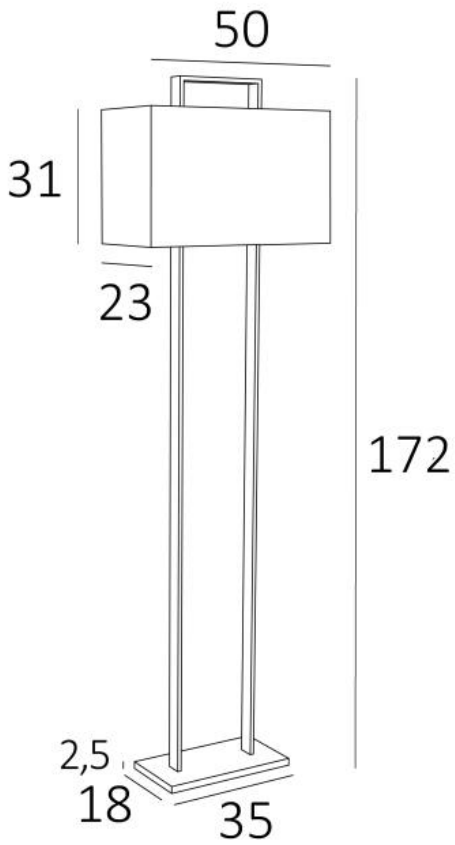

MANDOULIS FLOOR ist eine Stehleuchte, die ihre Originalität in ihrem sehr überraschenden Design findet

Mit ihrem perfekten Design und den richtigen Proportionen wird diese Leuchte durch eine Auswahl an mehr als bemerkenswerten Ausführungen bereichert

MANDOULIS FLOOR ist eine hübsche Lichtstimmung, die in einer Dekoration platziert werden kann, und mit der großen Auswahl an Materialien und Farben, die wir Ihnen anbieten, wird es Ihnen nicht schwer fallen, den Lampenschirm auszuwählen, der diese Lampe und Ihre Einrichtung verschönern wird. Diese Stehleuchte mit ihrem rechteckigen, oben teilweise geschlossenen Lampenschirm gibt es auch als Tischleuchte, siehe **MANDOULIS**

GESAMTABMESSUNGEN

H172cm L50 x 23cm

BASE : 35 x 18 x 2,5cm

TECHNISCHE DATEN

Zwei E27 Fassungen
Fußschalter am Kabel (Standard)
Fußdimmer am Kabel (Option)
Der Lampenschirm wird oben von einem Stofring verdeckt, um die Glühbirne zu verbergen

VERFÜGBARE METALL-OBERFLÄCHEN UND CODES

28 - Leicht Bronze - 3492 028

29 - Gebürstet Bronze - 3492 029

LAMPENSCHIRM : AFMESSUNGEN & CODE

50x23 - 50x23 - 31cm + ring 32x12cm

Code: 3492 + stoffcode
Wir schlagen vor mehr als 150 Stoffe/Farben für Lampenschirme.

E27 FOOT SWITCH II iP 20 KILO 9.15

LIGHTING COLLECTION