Stéphane Davidts

SUPERNOVA

SUPERNOVA in gebürstet Bronze und gebürstet Nickel (Code 93)

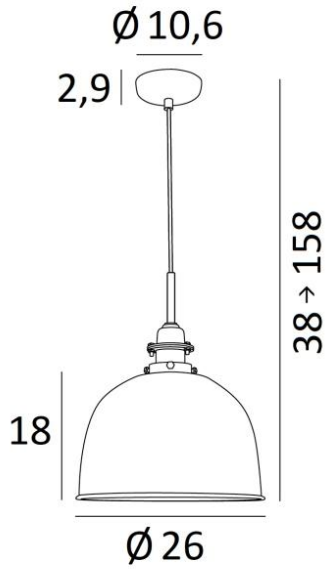

SUPERNOVA ist eine Pendelleuchte im **Retro-Stil** mit einer Kuppel mit einem Durchmesser von 26cm aus getriebenem Messing
Sie wird von einer Metallabdeckung gekrönt, die die elektrische Fassung bedeckt und ihr diesen antiken Stil verleiht. Die Arbeit, die in die Herstellung der Kuppel gesteckt wurde, ist beeindruckend. Die Technik des Treibens ermöglichte die Herstellung dieses kleinen Messingwunders
Das ausschließlich bei der Herstellung verwendete Messing ermöglicht sehr zahlreiche und bemerkenswerte Ausführungen mit Farbkombinationen. Zögern Sie nicht, uns zu konsultieren
Diese Pendelleuchte **Vintage** lässt sich leicht über einer Arbeitsplatte oder einem Tisch anbringen

GESAMTABMESSUNGEN

H38 → 158cm Ø26cm

BASIS

Ø10,6 x 2,9cm

TECHNISCHE DATEN

Eine Metall E27 Fassung mit Ring
Abmessungen Kuppel : Ø26cm H18cm
Dimmbare und höhenverstellbare Pendelleuchte beim Einbau
Längeres Hängerohr auf Anfrage erhältliche
Eine Befestigungsplatte zur fixieren der Box an der Decke (PDF-Plan)
Obligatorische Verwendung einer LED-Lampe (Sicherheit)

VERFÜGBARE METALL-OBERFLÄCHEN UND CODES

28 - Leicht Bronze - 4658 028

29 - Gebürstet Bronze - 4658 029

78 - Bronze-Medaille & Leicht Bronze - 4658 078

93 - Gebürstet Bronze & Gebürstet Nickel - 4658 093

HEIGHT ADJUSTABLE · E27 · ONLY LED BULB · DIM · F · I · iP 20 · CE · KILO 1.71