Stéphane Davidts

HEHOU

HEHOU in gebürstet Bronze

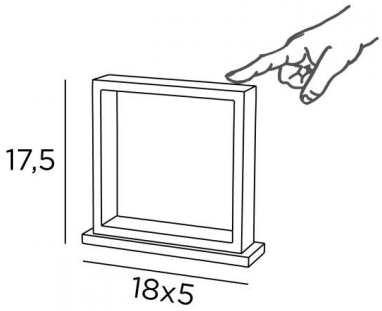

Eine überraschende Lampe für einen Nachttisch oder ein Möbelstück
HEHOU lässt sich per Fingertipp ein- und ausschalten und verfügt dazwischen über drei verschiedene Helligkeitsstufen
Ausgestattet mit einer LED-Lampe und einem Konverter am Stecker, der alle Vorgänge steuert

Berühren Sie es einfach!

GESAMTABMESSUNGEN

H17,5cm L18 x 5cm

BASIS

Basis aus massivem Messing : 18 x 5 x 1cm

TECHNISCHE DATEN

Power-LED im oberen Teil der Leuchte integrierte :
Verbrauch 3W Helligkeit 400lm Farbtemperatur 2700°K
Konverter am Stecker : 24-240V 350mA
Durch Berührung : Ein-Aus und drei verschiedene Intensitäten
Ein Netzkabel

VERFÜGBARE METALL-OBERFLÄCHEN UND CODES

29 - Gebürstet Bronze - 2840 029

LED INTEGRATED | 2700°K | PLUG DRIVER | II | iP 20 | KILO 2.47