Stéphane Davidts

# MENNA 3 cyl

MENNA 3 in gebürstet Bronze mit einem zylindrischen Lampenschirm in Seta Pirée (Stoffe aus Kategorie 3)

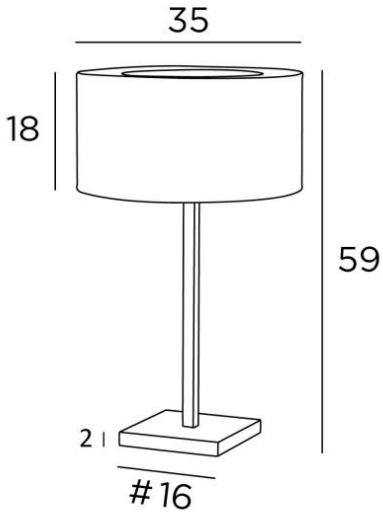


**MENNA 3 cyl** ist eine Tischlampe mit einem runden zylindrischen Lampenschirm
Sie ist eine schöne Tischleuchte ist dank ihres klaren, schlichten und zeitlosen Designs sehr trendy
Sie kann leicht überall platziert werden, zumal sie in drei Größen und mit unterschiedlich geformten Lampenschirmen erhältlich ist. Bei **MENNA 3 cyl** geht es um viel mehr als nur um Licht, es geht darum, Farbe und Helligkeit in Ihr Zuhause zu bringen. Wählen Sie sorgfältig aus unserem breiten Angebot an Stoffen für Ihren Lampenschirm. Diese Tischleuchte gibt es in zwei kleineren Modellen

**GESAMTABMESSUNGEN**

H59cm Ø35cm

**BASE :** #16 x 2cm

**TECHNISCHE DATEN**

Eine E27 Fassung mit Ring
Schalter am Kabel
Der Lampenschirm wird oben von einem Ring aus demselben Stoff verdeckt, um die Glühbirne zu verbergen

**VERFÜGBARE METALL-OBERFLÄCHEN UND CODES**

28 - Leicht Bronze - 2257 028

29 - Gebürstet Bronze - 2257 029

32 - Gebürstet Chrom - 2257 032

**LAMPENSCHIRM : AFMESSUNGEN & CODE**

Ø35 - 35 - 18cm + ring Ø22cm

Code: 2257 + stoffcode
Wir schlagen vor mehr als 150 Stoffe/Farben für Lampenschirme.

E27 SWITCH ON CABLE II iP 20 KILO 1.50