Stéphane Davidts

TEFNOUT 3

TEFNOUT 3 in gebürstet Nickel mit Lampenschirmen in Maille Fumée
(Stoffe aus Kategorie 1)

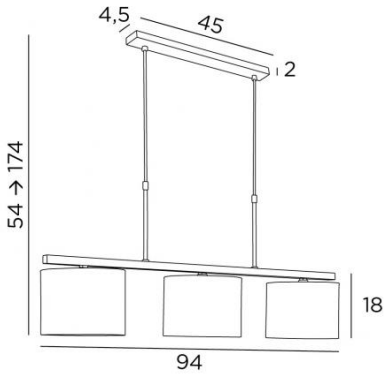

Eine schöne Abfolge von zylindrischen Lampenschirmen, die Sie prominent über Ihrem Tisch platzieren können. Diese Pendelleuchte bringt Eleganz und Raffinesse in Ihr Zuhause. Mit einem perfekten Design und ihren richtigen Proportionen wird diese Leuchte durch eine Auswahl an mehr als bemerkenswerten Ausführungen bereichert
TEFNOUT ist eine hübsche Lichtstimmung, die in einer Dekoration platziert werden kann, und mit der großen Auswahl an Materialien und Farben, die wir Ihnen anbieten, wird es Ihnen nicht schwer fallen, die Lampenschirme auszuwählen, die diese Pendelleuchte und Ihre Einrichtung verschönern werden
Zögern Sie nicht, einen Dimmer zu installieren, damit Sie Ihre Leuchte zu jeder Tageszeit genießen können. Dieses Modell wird in zwei Größen angeboten

GESAMTABMESSUNGEN

H54→174cm L94 x 20cm

BASE : 45 x 4,5 x 2cm

TECHNISCHE DATEN

Drei E14 Metall Fassungen mit Ring. Dimmbare Pendelleuchte
Hängerlänge mit Fassungen : 94cm
Abstand zwischen den Fassungen : 37cm
Abstand zwischen den Rohren : 37cm
Höhenverstellbare Pendelleuchte beim Einbau
Auf Anfrage : zwei längere Pendelrohre
Eine Befestigungsplatte zur fixieren der Box an der Decke (PDF-Plan)

VERFÜGBARE METALL-OBERFLÄCHEN UND CODES

29 - Gebürstet Bronze - 4281 029

33 - Gebürstet Nickel - 4281 033

LAMPENSCHIRM : AFMESSUNGEN & CODE

Ø20 - 20 - 15cm (x3)

Code: 4283 + stoffcode
Wir schlagen vor mehr als 150 Stoffe/Farben für Lampenschirme.