Stéphane Davidts

ABA 2 rect

ABA 2 in gebürstet Bronze mit Lampenschirm in Arrow Akagera (Stoffe aus Kategorie 4)

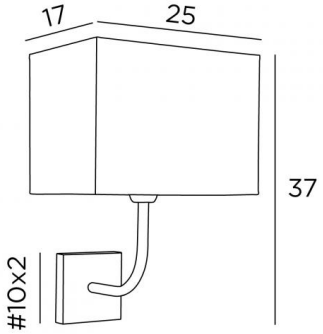

ABA 2 rect ist eine große Wandleuchte, die für einen rechteckigen Lampenschirm bestimmt ist
Er wurde mit dem Gedanken an Einfachheit entworfen, ist aber dennoch ausgewogen und kann dank seiner Eleganz in vielen Dekorationen eingesetzt werden
Mit großer Sorgfalt aus Messing gefertigt, ist es in vielen schönen Ausführungen erhältlich
Für den Lampenschirm, der eine warme Atmosphäre und eine schöne Helligkeit schafft, schlagen wir Ihnen vor, zwischen vielen Formen, Stoffen, Materialien und Farben zu wählen
Diese Leuchte ist auch in einer größeren Modell erhältlich

GESAMTABMESSUNGEN

H37cm L25cm |→23,5cm

BASIS

10 x 2cm

TECHNISCHE DATEN

Eine E27 Fassung mit Ring
Dimmbare Wandleuchte
Eine Fixierungsplatte zur befestigen der Box an der Wand (PDF-Plan)

VERFÜGBARE METALL-OBERFLÄCHEN UND CODES

29 - Gebürstet Bronze - 1112 029

32 - Gebürstet Chrom - 1112 032

LAMPENSCHIRM : AFMESSUNGEN & CODE

25x17 - 25x17 - 18cm

Code: 1412 + stoffcode
Wir schlagen vor mehr als 150 Stoffe/Farben für Lampenschirme.