Stéphane Davidts

C 17

C 17 in gebürstet Bronze

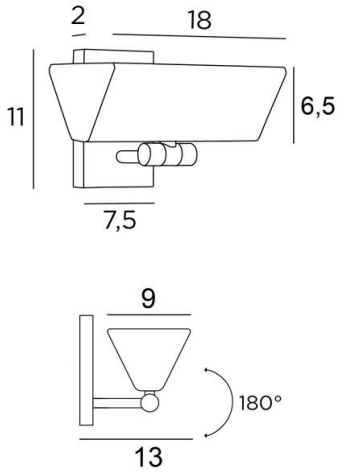

C 17 ist eine schöne Wandleuchte mit traditionellen und eleganten Formen
Diese Wandleuchte mit indirekter Beleuchtung und einer um 180° drehbaren Reflektor ist mit einer leistungsstarken, warmen und großzügigen LED-Glühlampe (R7s) ausgestattet, die beim Lieferung der Leuchte enthalten ist
Sie ist über einen einfachen externen Dimmer dimmbar

GESAMTABMESSUNGEN

H11cm L18cm |→13cm

BASIS

7,5 x 11 x 2cm

TECHNISCHE DATEN

R7s Fassungen
LED-Lampe wird mit der Leuchte geliefert :
Verbrauch 15W Helligkeit 2000lm Farbtemperatur 2700°K
Kein Konverter
Dimmbare Wandleuchte
Der Reflektor kann um 180° gedreht werden
Abmessungen Reflektor : L18 x 9cm H6,5cm
Eine Befestigungsplatte zur fixieren der Box an der Wand (PDF-Plan)

VERFÜGBARE METALL-OBERFLÄCHEN UND CODES

29 - Gebürstet Bronze - 1717 029