Stéphane Davidts

# MEROE 53

MEROE 53 in gebürstet Nickel

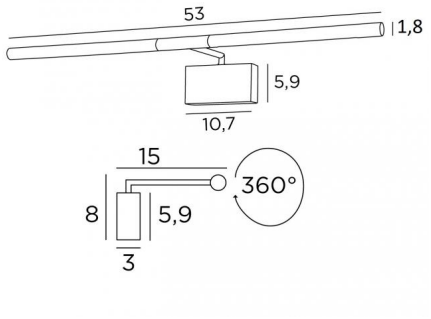


Wandleuchte für Gemälde mit einer Länge von 53cm
Schlichte, unauffällige, aber effiziente Wandleuchte für Gemälde
Diese Wandleuchte ist mit zwei leistungsstarken, UV-beständigen und Warmlicht LED-Lampen ausgestattet, die im Lieferumfang enthalten sind
Diese Leuchte ist aus massivem Messing gefertigt und die angebotenen Ausführungen sind sehr hochwertig. Diese Wandleuchte für Gemälde ist in zwei weiteren Längen erhältlich

**GESAMTABMESSUNGEN**

H8cm L53cm |→15cm

**BASIS**

10,7 x 5,9 x 3cm

**TECHNISCHE DATEN**

Zwei G4 Fassungen
Diese Leuchte wird mit zwei LED-Lampen geliefert :
Verbrauch 2x2,5W Helligkeit 2x320lm Farbtemperatur 2700°K
Anti-UV und nicht dimmbare Glühbirne
Transformator 12-230V 50-60Hz 3-60W
Beide Reflektoren können um 360° gedreht werden
Abmessungen Reflektor : Ø1,8cm L25cm (x2)
Eine Befestigungsplatte zur fixieren der Box an der Wand (PDF-Plan)

**VERFÜGBARE METALL-OBERFLÄCHEN UND CODES**

20 - Messing poliert - 1865 020

29 - Gebürstet Bronze - 1865 029

33 - Gebürstet Nickel - 1865 033

360° G4 12V LED BULB INCLUDED 2700°K DIM F I KILO 0.58